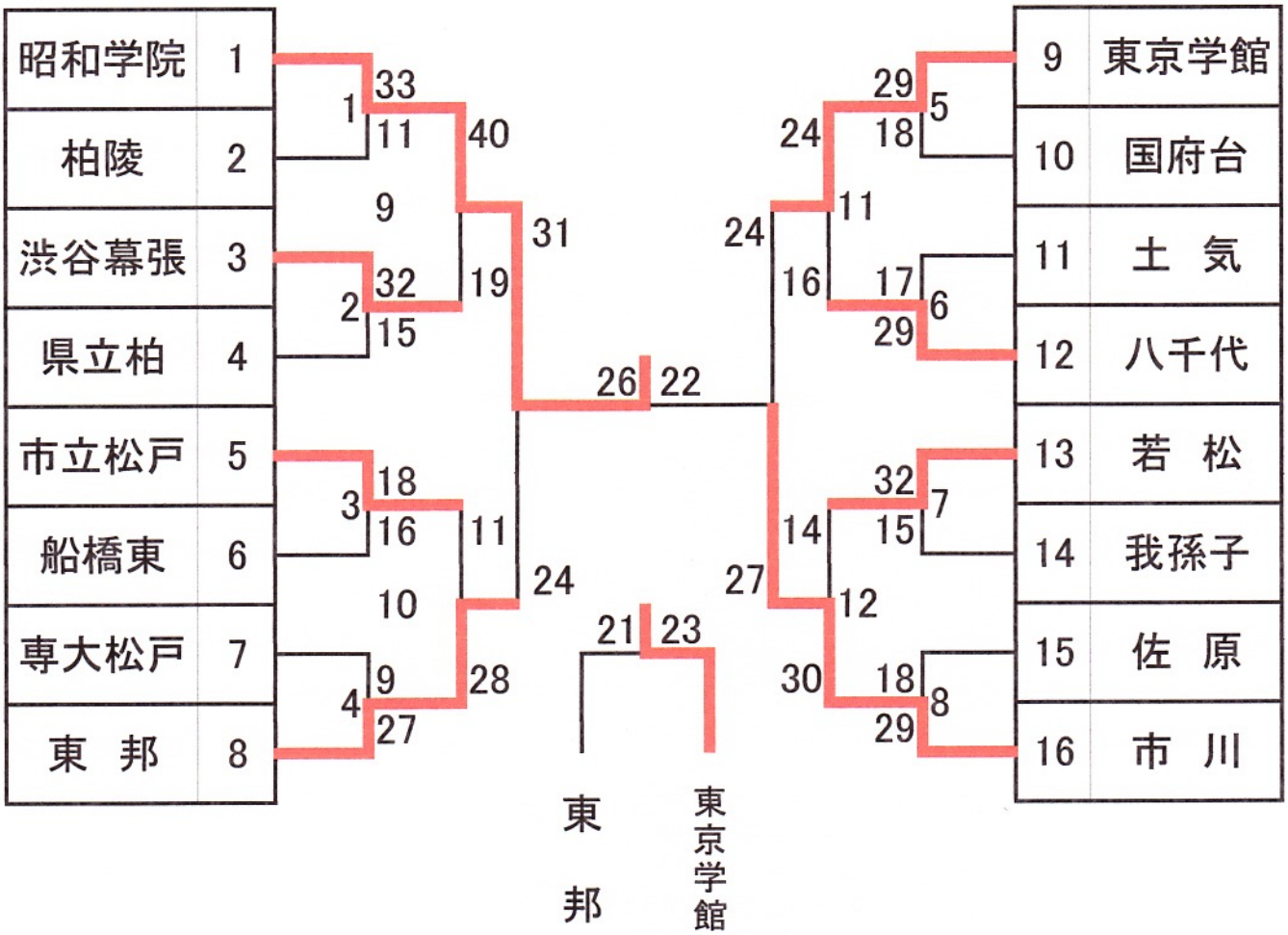
昭和学院 1
柏陵 2
渋谷幕張 3
県立柏 4
市立松戸 5
船橋東 6
専大松戸 7
東 邦 8
9 東京学館
10 国府台
11 土 気
12 八千代
13 若 松
14 我孫子
15 佐 原
16 市 川
東 邦
東京学館

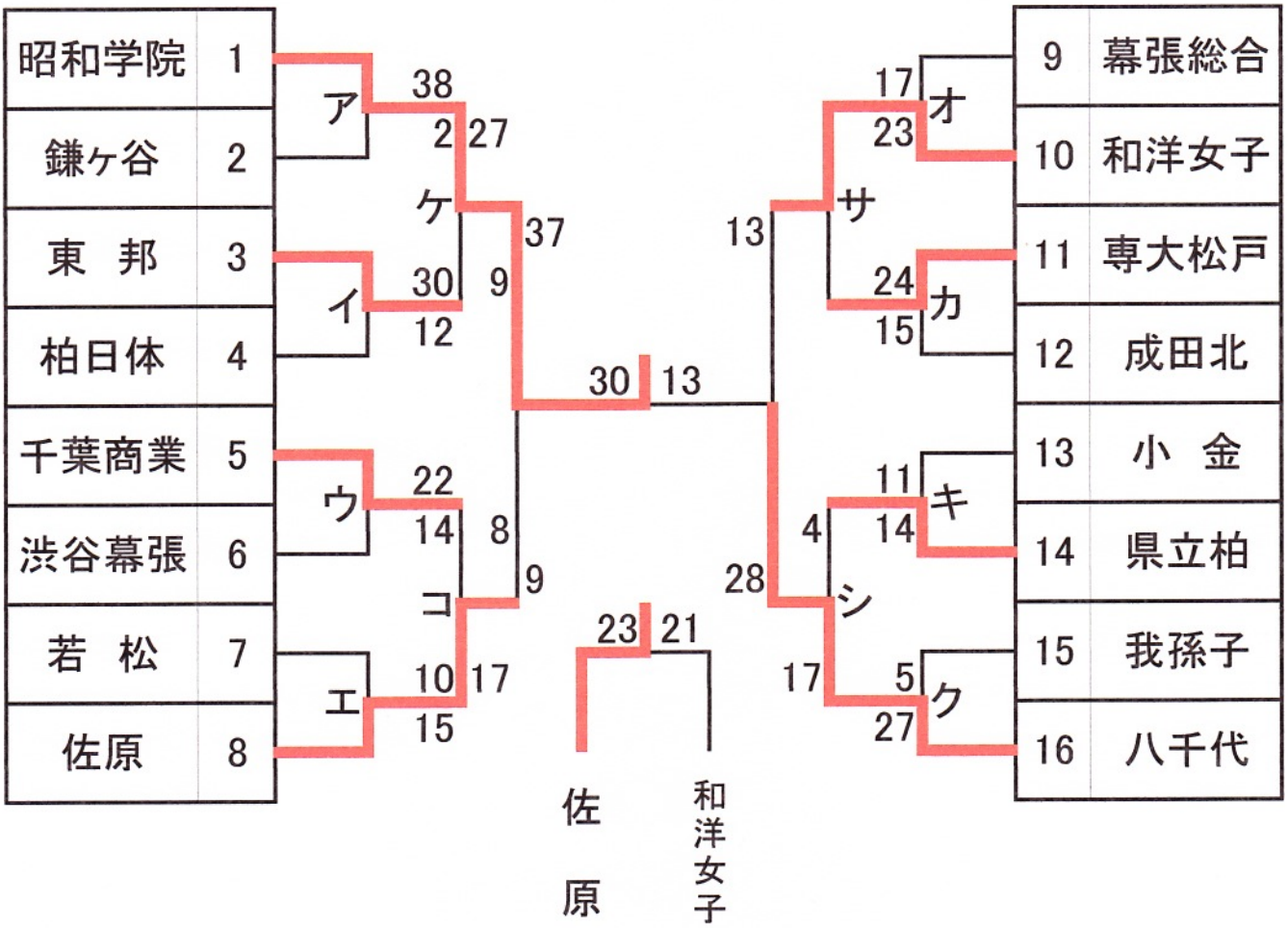
昭和学院 1
鎌ヶ谷 2
東 邦 3
柏日体 4
千葉商業 5
渋谷幕張 6
若 松 7
佐原 8
9 幕張総合
10 和洋女子
11 専大松戸
12 成田北
13 小 金
14 県立柏
15 我孫子
16 八千代
佐 原
和洋女子